Extrudierbare Abstände der Ausformungen

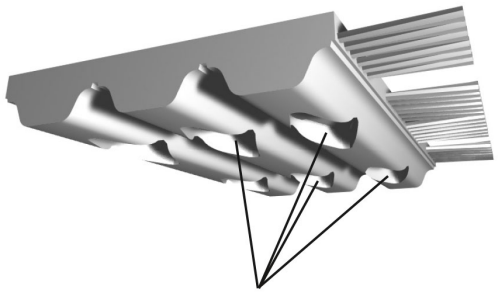

Extrudierte Ausformungen

Ausformungen für die Profilbefestigung

Standardmäßig sind Ausformungen für die Aufnahme von Profilbefestigungen (Einlegeteilen) bei allen ATN-Zahnriemen in jedem Zahn vorgesehen. Der extrudierte Längsabstand der Ausformungen entspricht somit der Teilung des Zahnriemens.

ATN10 / ATN10K6:	10 mm
ATN12,7 / ATN12,7K6:	12,7 mm
ATN20 / ATNS20:	20 mm

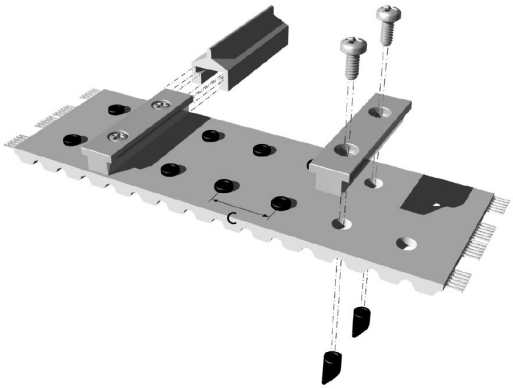

Abstand C (geöffnete Ausformungen)

Unter Einhaltung bestimmter Bedingungen lassen sich größere Längsabstände extrudieren, d.h. nur in jedem n-ten Zahn ist eine Ausformung vorhanden.

Ist eine Ausformung nur in jedem n-ten Zahn gewünscht, so sind folgende Regeln zu überprüfen:

ATN10 / ATN10K6:	120 / n -> ganzzahlig
ATN12,7 / ATN12,7K6:	96 / n -> ganzzahlig
ATN20 / ATNS20:	60 / n -> ganzzahlig

Beispiel:

ATN 10 Ausformung nur in jedem 3-ten Zahn: 120 / 3 = 40 ganzzahlig

Bitte fragen Sie bei diesen Sonderausführungen die Mindestabnahmemenge an.